arrosage enterré

Pour les particuliers et professionnels, l'arrosage automatique enterré permet d'irriguer de grandes surfaces ou de déporter simplement un point d'eau.

TUBE POLYÉTHYLÈNE 154
REGARDS 154
BOUCHE D'ARROSAGE 154
CLAPET VANNE PLASTIQUE 155
CLÉ DE BRANCHEMENT 155
RACCORDS POLYPROPYLÈNE 155
RACCORDS PVC 156
TUYÈRES - TURBINES 159
ARROSEURS 161
COLLIERS DE PRISE EN CHARGE 162
RACCORDS À COMPRESSION 163
MERCHANDISING (GAMME TECHNO) 170

TUBE POLYÉTHYLÈNE

TUYAU POLYÉTHYLÈNE ARROSAGE HD 6 BARS

Tuyau haute densité pour l'arrosage.

Réf.	Désignation	Gencod	PCB
98.04234	Tube PE HD 6B Ø20mm / 10m	3330450035503	37
98.04237	Tube PE HD 6B Ø20mm / 25m	3330450035688	22
98.04238	Tube PE HD 6B Ø20mm / 50m	3330450035695	18
98.04235	Tube PE HD 6B Ø25mm / 10m	3330450035534	37
98.04240	Tube PE HD 6B Ø25mm / 25m	3330450035732	16
98.04241	Tube PE HD 6B Ø25mm / 50m	3330450035749	7
98.04242	Tube PE HD 6B Ø25mm / 100m	3330450035756	5
98.04236	Tube PE HD 6B Ø32mm / 10m	3330450035565	15
98.04243	Tube PE HD 6B Ø32mm / 25m	3330450035787	9
98.04244	Tube PE HD 6B Ø32mm / 50m	3330450035794	6

REGARDS POUR VANNES

RACCORDS

	Réf.	Désignation	Type Cdt.	Gencod	PCB
1	98.04290	Regard mini rond / Ø20cm - H. 23cm	Vrac	3330450107446	360
2	98.04291	Regard circulaire 10" / Ø30cm - H. 25cm	Vrac	3330450107453	144
3	98.04292	Regard rectangle 12" LxLxH = 51x38x30cm	Vrac	3330450107460	40
4	98.04293	Regard rectangle jumbo LxLxH = 64x50x30cm	Vrac	3330450107477	20

BOUCHE D'ARROSAGE

BOUCHE D'ARROSAGE

Réf.	Désignation	Type Cdt.	Gencod	PCB
98.04600	Bouche arrosage PVC 20x27 avec vanne métal 1/4 tour	Vrac	3330459045268	1

CLAPET VANNE PLASTIQUE

CLAPET VANNE PLASTIQUE

Permet un accès facile au réseau souterrain d'amenée d'eau.
Raccordement mâle 20x27.

Réf.	Désignation	Type Cdt.	Gencod	PCB
98.04479	Clapet vanne 20x27	Vrac	3330450540106	5

CLÉ DE BRANCHEMENT

CLÉ DE BRANCHEMENT

Branchement pour clapet vanne.
Permet l'ouverture ou la fermeture d'arrivée d'eau.

Réf.	Désignation	Type Cdt.	Gencod	PCB
98.04480	Clé de branchement pour clapet vanne 20x27	Vrac	3330450540113	5

RACCORDS POLYPROPYLÈNE

MAMELON DOUBLE MÂLE

Réf.	Désignation	Type Cdt.	Gencod	PCB
98.02714	Mamelon polypro MM 15x21	Emballé	3330459085004	10
98.02715	Mamelon polypro MM 20x27	Emballé	3330459085011	10
98.02716	Mamelon polypro MM 26x34	Emballé	3330459085028	5

MANCHON DOUBLE FEMELLE

Réf.	Désignation	Type Cdt.	Gencod	PCB
98.03615	Manchon polypro FF 15x21	Emballé	3330459085219	10
98.03616	Manchon polypro FF 20x27	Emballé	3330459085226	10
98.03617	Manchon polypro FF 26x34	Emballé	3330459085233	5
98.02740	Manchon polypro FF 33x42	Emballé	8011963741512	5

RÉDUCTION DOUBLE MÂLE

Réf.	Désignation	Type Cdt.	Gencod	PCB
98.02718	Réduction polypro MM 20x27 / 15x21	Emballé	3330459085066	10
98.02719	Réduction polypro MM 26x34 / 20x27	Emballé	3330459085073	5
98.02720	Réduction polypro MM 33x42 / 26x34	Emballé	3330459085080	5

RÉDUCTION MÂLE-FEMELLE

Réf.	Désignation	Type Cdt.	Gencod	PCB
98.03625	Réduction polypro M20x27 / F15x21	Emballé	3330459085165	10
98.03626	Réduction polypro M26x34 / F20x27	Emballé	3330459085172	5

RÉDUCTION FEMELLE-MÂLE

Réf.	Désignation	Type Cdt.	Gencod	PCB
98.02721	Réduction polypro F20x27 / M15x21	Emballé	3330459085110	10
98.02722	Réduction polypro F26x34 / M20x27	Emballé	3330459085127	5

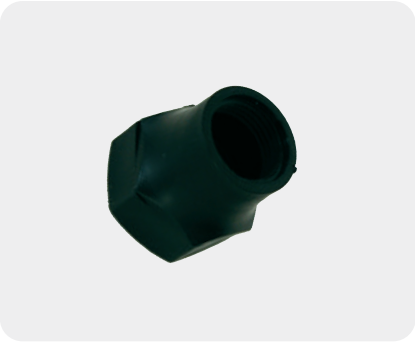

RÉDUCTION DOUBLE FEMELLE

Réf.	Désignation	Type Cdt.	Gencod	PCB
98.02741	Réduction polypro FF 20x27 / 15x21	Emballé	3330459085271	10
98.02742	Réduction polypro FF 26x34 / 20x27	Emballé	3330459085288	5

COUDE MÂLE CANNELÉ

Réf.	Désignation	Type Cdt.	Gencod	PCB
98.02753	Coude polypro cannelé Ø25mm 26x34	Emballé	8011963741642	5

COUDE MÂLE-FEMELLE

Réf.	Désignation	Type Cdt.	Gencod	PCB
98.02733	Coude polypro MF 20x27	Emballé	3330459085561	10
98.02734	Coude polypro MF 26x34	Emballé	3330459085578	5

COUDE DOUBLE MÂLE

Réf.	Désignation	Type Cdt.	Gencod	PCB
98.02728	Coude polypro 20x27 MM	Emballé	8011963741390	10
98.02729	Coude polypro 26x34 MM	Emballé	8011963741406	10

COUDE DOUBLE FEMELLE

Réf.	Désignation	Type Cdt.	Gencod	PCB
98.02731	Coude polypro 20x27 FF	Emballé	8011963741420	10
98.02732	Coude polypro 26x34 FF	Emballé	8011963741437	10

TÉ MÂLE

Réf.	Désignation	Type Cdt.	Gencod	PCB
98.02735	T polypro M 20x27	Emballé	8011963741468	10

BOUCHON MÂLE

Réf.	Désignation	Type Cdt.	Gencod	PCB
98.02746	Bouchon polypro M 15x21	Emballé	3330459085370	10
98.02747	Bouchon polypro M 20x27	Emballé	3330459085387	10
98.02748	Bouchon polypro M 26x34	Emballé	3330459085394	5

BOUCHON FEMELLE

Réf.	Désignation	Type Cdt.	Gencod	PCB
98.02743	Bouchon polypro F 15x21	Emballé	3330459085318	10
98.02744	Bouchon polypro F 20x27	Emballé	3330459085325	10
98.02745	Bouchon polypro F 26x34	Emballé	3330459085332	5

TÉ UNION (DURA®)

Réf.	Désignation	Type Cdt.	Gencod	PCB
98.04415	T PVC écrous tournants 2F 26x34 +1M 26x34	Vrac	3330450107507	10

COUDE UNION (DURA®)

Réf.	Désignation	Type Cdt.	Gencod	PCB
98.04416	Coude PVC écrous tournant MF 26x34	Vrac	3330450107514	10

CROIX UNION (DURA®)

Réf.	Désignation	Type Cdt.	Gencod	PCB
98.04417	Croix PVC écrous tournants M 26x34 + 3xF 26x34	Vrac	3330450107521	10

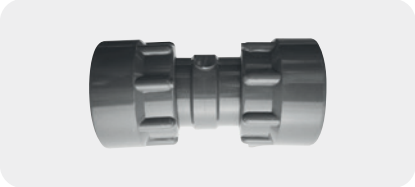

MANCHON UNION (DURA®)

Réf.	Désignation	Type Cdt.	Gencod	PCB
98.04418	Manchon PVC écrous tournants FF 26x34	Vrac	3330450107538	10

BOUCHON FEMELLE (DURA®)

Réf.	Désignation	Type Cdt.	Gencod	PCB
98.04419	Bouchon PVC F 26x34	Vrac	3330450107545	10

MAMELON DOUBLE MÂLE (DURA®)

Réf.	Désignation	Type Cdt.	Gencod	PCB
98.04420	Mamelon MM 26x34	Vrac	3330450107552	10

COLLECTEURS (DURA®)

Réf.	Désignation	Type Cdt.	Gencod	PCB
98.04413	Collecteur PVC MF 26x34 +2 Sorties F 26x34	Vrac	3330450115717	10
98.04421	Collecteur PVC MF 26x34 +3 Sorties F 26x34	Vrac	3330450516576	10
98.04414	Collecteur PVC MF 26x34 +4 Sorties F 26x34	Vrac	3330450115731	5

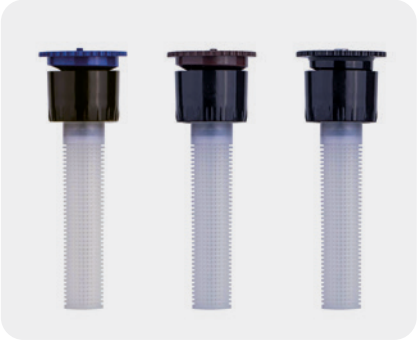

BUSES REGLABLES (TECHNO)

Réglage facile du secteur par rotation de la bague centrale.
Jets de qualité supérieure.
Codes couleur pour une identification facile.
Distribution homogène de l'eau.
Bas débits pour l'optimisation de l'eau.
Filtre extra long permettant d'espacer les nettoyages.

Réf.	Désignation	Type Cdt.	Gencod	PCB
98.06584	Buse réglable 3m pour tuyère	Sachet	3539259865841	10
98.06585	Buse réglable 3,7m pour tuyère	Sachet	3539259865858	10
98.06586	Buse réglable 4,6m pour tuyère	Sachet	3539259865865	10

2 YEARS GUARANTEE

BUSE KVF-10 3 M (10') (BLEU)

ANGLE	PRESSION PSI	kPa	Bars	PORTÉE Pieds	m	DÉBIT GPM	l/min	m³/h	PLUVIO in/hr ■	▲	PLUVIO mm/h ■	▲
90°	20	138	1,38	9'	2,7	0,43	1,63	0,10	1,66	1,91	42	49
	25	207	2,07	9'	2,7	0,47	1,78	0,11	1,79	2,07	45	53
	30	**276**	**2,76**	**10'**	**3,0**	**0,52**	**2,00**	**0,12**	**2,00**	**2,31**	**51**	**59**
	40	345	3,45	11'	3,4	0,60	2,27	0,14	2,31	2,67	59	68
180°	20	138	1,38	9'	2,7	0,86	3,25	0,20	1,66	1,91	42	49
	25	207	2,07	10'	3,0	0,93	3,52	0,21	1,79	2,07	45	53
	30	**276**	**2,76**	**11'**	**3,4**	**1,04**	**3,93**	**0,24**	**2,00**	**2,31**	**51**	**59**
	40	345	3,45	12'	3,7	1,20	4,54	0,27	2,31	2,67	59	68
270°	20	138	1,38	10'	3,0	1,29	4,88	0,29	1,66	1,91	42	49
	25	207	2,07	10'	3,0	1,40	5,30	0,32	1,79	2,07	45	53
	30	**276**	**2,76**	**11'**	**3,4**	**1,56**	**5,90**	**0,35**	**2,00**	**2,31**	**51**	**59**
	40	345	3,45	12'	3,7	1,80	6,81	0,41	2,31	2,67	59	68
360°	20	138	1,38	9'	2,7	1,72	6,51	0,39	1,66	1,91	42	49
	25	207	2,07	10'	3,0	1,86	7,04	0,42	1,79	2,07	45	53
	30	**276**	**2,76**	**11'**	**3,4**	**2,08**	**7,87**	**0,47**	**2,00**	**2,31**	**51**	**59**
	40	345	3,45	12'	3,7	2,40	9,08	0,54	2,31	2,67	59	68

**Ces informations sont les résultats d'essais effectués sans vent. La portée peut être réduite à l'aide de la vis de retenue de la buse. En gras : pression recommandée.*

BUSE KVF-12 3,7 M (12') (MARRON)

ANGLE	PRESSION PSI	kPa	Bars	PORTÉE Pieds	m	DÉBIT GPM	l/min	m³/h	PLUVIO in/hr ■	▲	PLUVIO mm/h ■	▲
90°	20	138	1,38	11'	3,4	0,49	1,85	0,11	1,54	1,50	33	38
	25	207	2,07	12'	3,7	0,51	1,93	0,12	1,36	1,58	35	40
	30	**276**	**2,76**	**12'**	**3,7**	**0,60**	**2,27**	**0,14**	**1,61**	**1,85**	**41**	**47**
	40	345	3,45	13'	4,0	0,65	2,46	0,15	148	2,01	44	51
180°	20	138	1,38	11'	3,4	0,94	3,67	0,22	1,54	1,50	33	38
	25	207	2,07	11'	3,4	1,02	3,86	0,23	1,36	1,58	35	40
	30	**276**	**2,76**	**12'**	**3,7**	**1,20**	**4,54**	**0,27**	**1,61**	**1,85**	**41**	**47**
	40	345	3,45	13'	4,0	1,30	4,92	0,30	1,54	1,50	44	51
270°	20	138	1,38	10'	3,0	1,46	5,53	0,33	1,54	1,50	33	38
	25	207	2,07	11'	3,4	1,53	5,79	0,35	1,36	1,58	35	40
	30	**276**	**2,76**	**12'**	**3,7**	**1,80**	**6,81**	**0,41**	**1,61**	**1,85**	**41**	**47**
	40	345	3,45	13'	4,0	1,95	7,38	0,44	1,54	1,50	44	51
360°	20	138	1,38	10'	3,0	1,94	7,34	0,44	1,54	1,50	33	38
	25	207	2,07	11'	3,4	2,04	7,72	0,46	1,36	1,58	35	40
	30	**276**	**2,76**	**12'**	**3,7**	**2,40**	**9,08**	**0,54**	**1,61**	**1,85**	**41**	**47**
	40	345	3,45	13'	4,0	2,60	9,84	0,59	1,54	1,50	44	51

BUSE KVF-15 4,6 M (15') (NOIR)

ANGLE	PRESSION PSI	kPa	Bars	PORTÉE Pieds	m	DÉBIT GPM	l/min	m³/h	PLUVIO in/hr ■	▲	PLUVIO mm/h ■	▲
90°	20	138	1,38	15'	4,6	0,75	2,84	0,17	1,28	1,48	33	38
	25	207	2,07	16'	4,9	0,80	3,03	0,18	1,37	1,58	35	40
	30	**276**	**2,76**	**17'**	**5,2**	**0,88**	**3,33**	**0,20**	**1,50**	**1,73**	**38**	**44**
	40	345	3,45	17'	5,2	1,00	3,79	0,23	1,71	1,98	43	50
180°	20	138	1,38	13'	4,0	1,50	5,68	0,34	1,28	1,48	33	38
	25	207	2,07	14'	4,3	1,60	6,06	0,36	1,37	1,58	35	40
	30	**276**	**2,76**	**15'**	**4,6**	**1,75**	**6,62**	**0,40**	**1,50**	**1,73**	**38**	**44**
	40	345	3,45	15'	4,6	2,00	7,57	0,45	1,71	1,98	43	50
270°	20	138	1,38	13'	4,0	2,25	8,52	0,51	1,28	1,48	33	38
	25	207	2,07	14'	4,3	2,40	9,08	0,54	1,37	1,58	35	40
	30	**276**	**2,76**	**15'**	**4,6**	**2,63**	**9,96**	**0,60**	**1,50**	**1,73**	**38**	**44**
	40	345	3,45	15'	4,6	3,00	11,36	0,68	1,71	1,98	43	50
360°	20	138	1,38	13'	4,0	3,00	11,36	0,68	1,28	1,48	33	38
	25	207	2,07	14'	4,3	3,20	12,11	0,73	1,37	1,58	35	40
	30	**276**	**2,76**	**15'**	**4,6**	**3,50**	**13,25**	**0,80**	**1,50**	**1,73**	**38**	**44**
	40	345	3,45	15'	4,6	4,00	15,41	0,91	1,71	1,98	43	50

1 - TUYERE ESCAMOTABLE (TECHNO)

Tuyère F 15x21 de faible portée.
Livré avec 1 buse réglable KVF-15 noire.
Réglage de 40 à 360°.
Pression de fonctionnement de 1,38 à 2,76 bars.
Portée de 3 à 4,6m.
Débit de 2,84 à 13,25 l/min.

Réf.	Désignation	Type Cdt.	Gencod	PCB
98.06580	Tuyère 10cm buse réglable 4,6m / F 15X21	Vrac	3539259865803	10

5 YEARS GUARANTEE

2 - TURBINE MOYENNE PORTEE (TECHNO)

Arroseur à turbine F 15x21 de faible à moyenne portée.
Livré avec 1 buse 2,5 installée.
Livré avec 1 clé de réglage.
Réglage de 40 à 360°.
Pression de fonctionnement de 2,07 à 3,45 bars.
Portée de 5,5 à 10,1m.
Débit de 6,8 à 9,1 l/min.

Réf.	Désignation	Type Cdt.	Gencod	PCB
98.06582	Turbine moyenne portée 7,2m / F 15X21	Vrac	3539259865827	10

5 YEARS GUARANTEE

3 - TURBINE GRANDE PORTÉE (TECHNO)

Arroseur à turbine F 20x27 de grande portée.
Livré avec 1 buse intégrée sélectionnable à 4 débits différents.
Livré avec 1 clé de réglage.
Réglable de 40 à 360°.
Pression de fonctionnement de 2,1 à 3,1 bars.
Portée de 7,6 à 13,7m.
Débit de 4,9 à 24,2 l/min.

Réf.	Désignation	Type Cdt.	Gencod	PCB
98.06583	Turbine grande portée 14m / F 20X27	Vrac	3539259865834	10

5 YEARS GUARANTEE

ARROSEUR CANON PLASTIQUE À SECTEUR

Portée réglable par déflecteur de 3 à 12 mètres.
Bras anti-éclaboussures.
Filetage 15x21 mâle.

Réf.	Désignation	Type Cdt.	Gencod	PCB
98.03417	Tête Arroseur canon plastique	Vrac	3330450110439	10

ARROSEUR CANON À SECTEUR

Portée réglable par déflecteur de 3 à 12 mètres.
Bras anti-éclaboussures.
Filetage 15x21 mâle.

Réf.	Désignation	Type Cdt.	Gencod	PCB
98.03070	Tête arroseur canon métal	Vrac	3330450110446	10

PIC MÉTAL EN T

Pour asperseur mâle 15x21.
1 entrée femelle et 1 sortie mâle 20x27 pour montage en série.

Réf.	Désignation	Type Cdt.	Gencod	PCB
98.03424	Pic métal T	Vrac	3330450110613	10

COLLIER DE PRISE EN CHARGE

Colliers de dérivation plastique pour tuyaux polyéthylène. Sortie femelle.

Réf.	Désignation	Type Cdt.	Gencod	PCB
98.04351	Collier prise en charge Ø20mm / 15x21	Vrac	3330450050063	10
98.03054	Collier prise en charge Ø25mm / 15x21	Vrac	3330450050070	10
98.03055	Collier prise en charge Ø25mm / 20x27	Vrac	3330450050056	10
98.03056	Collier prise en charge Ø32mm / 15x21	Vrac	3330450050087	10
98.03057	Collier prise en charge Ø32mm / 20x27	Vrac	3330450050094	10

ALLONGE PLASTIQUE AJUSTABLE

Réf.	Désignation	Type Cdt.	Gencod	PCB
98.03068	Allonge plastique 15cm / 15x21/15x21	Vrac	3330450117179	10
98.03067	Allonge plastique 15cm / 15x21/20x27	Vrac	3330450117162	10
98.03066	Allonge plastique 15cm / 20x27/20x27	Vrac	3330450117186	10

MONTAGE EN DÉPORTÉ

Réf.	Désignation	Type Cdt.	Gencod	PCB
98.03064	Montage articulé 15x21 / 15x21	Vrac	8011963749570	10
98.03065	Montage articulé 20x27 - 20x27	Vrac	8011963749587	10

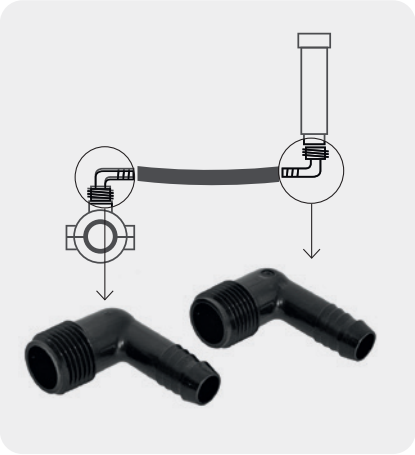

COUDE Ø12/16mm POUR MONTAGE EN DEPORTÉ

Pour raccorder au tuyau code 98.06079
Le montage déporté absorbe les chocs et efforts exercés sur l'arroseur.
Il est idéal pour les installations où risquent de passer véhicules ou engins et pour faire un déport dans une courbe, un décrochement ou près d'un mur.
Installation sans colle, outil ou collier de serrage. On insère le côté cannelé dans le tuyau déporté et on visse à la main.
Important : ne pas utiliser de lubrifiant (graisse, savon, huile, etc.)

Réf.	Désignation	Type Cdt.	Gencod	PCB
98.06077	Coude pour montage en déporté 15x21	Vrac	3330450512202	10
98.06078	Coude pour montage en déporté 20x27	Vrac	3330450512257	10

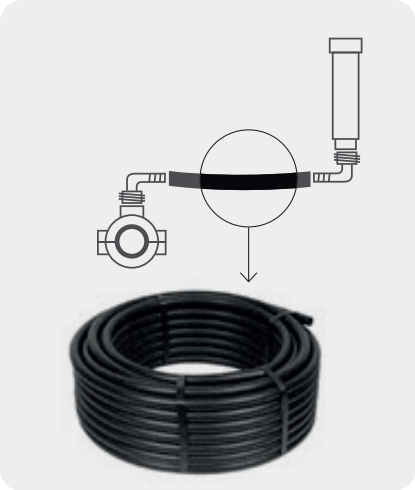

TUYAU 30M Ø12/16mm POUR MONTAGE EN DEPORTÉ

Pour raccorder aux coudes code 98.06077 ou 98.06078
Le montage déporté absorbe les chocs et efforts exercés sur l'arroseur. Il est idéal pour les installations où risquent de passer véhicules ou engins et pour faire un déport dans une courbe, un décrochement ou près d'un mur.
Installation sans colle, outil ou collier de serrage. On insère le côté cannelé dans le tuyau déporté et on visse à la main.
Important : ne pas utiliser de lubrifiant (graisse, savon, huile, etc.)

Réf.	Désignation	Type Cdt.	Gencod	PCB
98.06079	Tuyau 30m spécifique au montage en déporté	Vrac	3330450512301	1

RACCORD MÂLE (PLASSON)

Réf.	Désignation	Type Cdt.	Gencod	PCB
98.04313	Raccord mâle Ø20mm / 15x21 / 7020	Vrac	3330450054368	10
98.04314	Raccord mâle Ø20mm / 20x27 / 7020	Vrac	3330450054375	10
98.04321	Raccord mâle Ø25mm / 15x21 / 7020	Vrac	3330450510383	10
98.04315	Raccord mâle Ø25mm / 20x27 / 7020	Vrac	3330450054382	10
98.04316	Raccord mâle Ø25mm / 26x34 / 7020	Vrac	3330450054399	10
98.04317	Raccord mâle Ø32mm / 20x27 / 7020	Vrac	3330450054405	5
98.04318	Raccord mâle Ø32mm / 26x34 / 7020	Vrac	3330450054412	5

RACCORD FEMELLE (PLASSON)

Réf.	Désignation	Type Cdt.	Gencod	PCB
98.04322	Raccord femelle Ø20mm / 15x21 / 7030	Vrac	3330450054115	10
98.04323	Raccord femelle Ø20mm / 20x27 / 7030	Vrac	3330450054122	10
98.04324	Raccord femelle Ø25mm / 20x27 / 7030	Vrac	3330450054139	10
98.04325	Raccord femelle Ø25mm / 26x34 / 7030	Vrac	3330450054146	10
98.04326	Raccord femelle Ø32mm / 20x27 / 7030	Vrac	3330450054221	5

MANCHON ÉGAL (PLASSON)

Réf.	Désignation	Type Cdt.	Gencod	PCB
98.04340	Manchon égal Ø20mm / 7010	Vrac	3330450054252	10
98.04341	Manchon égal Ø25mm / 7010	Vrac	3330450054269	10
98.04342	Manchon égal Ø32mm / 7010	Vrac	3330450054276	5
98.04343	Manchon égal Ø40mm / 7010	Vrac	3330450054283	1
98.04485	Manchon égal Ø50mm / 7010	Vrac	3330450054290	1
98.04486	Manchon égal Ø63mm / 7010	Vrac	3330450054306	1

MANCHON RÉDUCTION (PLASSON)

Réf.	Désignation	Type Cdt.	Gencod	PCB
98.04344	Manchon réduit Ø25/20mm / 7110	Vrac	3330450054610	10
98.04345	Manchon réduit Ø32/25mm / 7110	Vrac	3330450054627	5
98.04346	Manchon réduit Ø40/32mm / 7110	Vrac	3330450054641	1

COUDE ÉGAL (PLASSON)

Réf.	Désignation	Type Cdt.	Gencod	PCB
98.04336	Coude égal Ø20mm / 7050	Vrac	3330450053811	10
98.04337	Coude égal Ø25mm / 7050	Vrac	3330450053828	10
98.04338	Coude égal Ø32mm / 7050	Vrac	3330450053835	5
98.04339	Coude égal Ø40mm / 7050	Vrac	3330450053842	1
98.04474	Coude égal Ø50mm / 7050	Vrac	3330450053859	1
98.04475	Coude égal Ø63mm / 7050	Vrac	3330450053866	1

COUDE MÂLE (PLASSON)

Réf.	Désignation	Type Cdt.	Gencod	PCB
98.04303	Coude mâle Ø20mm / 15x21 / 7850	Vrac	3330450054009	10
98.04304	Coude mâle Ø20mm / 20x27 / 7850	Vrac	3330450054016	10
98.04305	Coude mâle Ø25mm / 20x27 / 7850	Vrac	3330450054023	10
98.04306	Coude mâle Ø32mm / 26x34 / 7850	Vrac	3330450054030	5
98.04307	Coude mâle Ø40mm / 33x42 / 7850	Vrac	3330450054047	1
98.04481	Coude mâle Ø50mm / 40x49 / 7850	Vrac	3330450054054	1
98.04482	Coude mâle Ø63mm / 50x60 / 7850	Vrac	3330450054061	1

COUDE FEMELLE (PLASSON)

Réf.	Désignation	Type Cdt.	Gencod	PCB
98.04308	Coude femelle Ø20mm / 15x21 / 7150	Vrac	3330450053910	10
98.04309	Coude femelle Ø20mm / 20x27 / 7150	Vrac	3330450053927	10
98.04310	Coude femelle Ø25mm / 20x27 / 7150	Vrac	3330450053934	10
98.06865	Coude femelle Ø32mm / 20x27 / 7150	Vrac	3539259868651	5
98.04311	Coude femelle Ø32mm / 26x34 / 7150	Vrac	3330450053941	5
98.04312	Coude femelle Ø40mm / 33x42 / 7150	Vrac	3330450053958	1
98.04476	Coude femelle Ø50mm / 40x49 / 7150	Vrac	3330450053965	1
98.04477	Coude femelle Ø63mm / 50x60 / 7150	Vrac	3330450053989	1

TÉ ÉGAL (PLASSON)

Réf.	Désignation	Type Cdt.	Gencod	PCB
98.04329	Té égal Ø20mm / 7040	Vrac	3330450054818	5
98.04330	Té égal Ø25mm / 7040	Vrac	3330450054825	5
98.04331	Té égal Ø32mm / 7040	Vrac	3330450054832	5
98.04332	Té égal Ø40mm / 7040	Vrac	3330450054849	1
98.04499	Té égal Ø50mm / 7040	Vrac	3330450054856	1
98.04500	Té égal Ø63mm / 7040	Vrac	3330450054863	1

TÉ MÂLE (PLASSON)

Réf.	Désignation	Type Cdt.	Gencod	PCB
98.04295	Té mâle Ø20mm / 15x21 / 7840	Vrac	3330450055112	5
98.04296	Té mâle Ø25mm / 20x27 / 7840	Vrac	3330450055129	5
98.04297	Té mâle Ø32mm / 26x34 / 7840	Vrac	3330450055136	5

TÉ FEMELLE (PLASSON)

Réf.	Désignation	Type Cdt.	Gencod	PCB
98.04298	Té femelle Ø20mm / 15x21 / 7140	Vrac	3330450054917	5
98.04299	Té femelle Ø25mm / 20x27 / 7140	Vrac	3330450054924	5
98.04300	Té femelle Ø32mm / 20x27 / 7140	Vrac	3330450054948	5
98.04301	Té femelle Ø32mm / 26x34 / 7140	Vrac	3330450054931	5
98.04302	Té femelle Ø40mm / 26x34 / 7140	Vrac	3330450054955	1
98.04501	Té femelle Ø50mm / 40x49 / 7140	Vrac	3330450054962	1

TÉ RÉDUCTION (PLASSON)

Réf.	Désignation	Type Cdt.	Gencod	PCB
98.04333	Té réduit Ø25/20/25mm / 7340	Vrac	3330450055037	5
98.04334	Té réduit Ø32/25/32mm / 7340	Vrac	3330450055044	5
98.04335	Té réduit Ø40/32/40mm / 7340	Vrac	3330450055051	1

BOUCHON (PLASSON)

Réf.	Désignation	Type Cdt.	Gencod	PCB
98.04259	Bouchon Ø20mm / 7120	Vrac	3330454702937	10
98.04347	Bouchon Ø25mm / 7120	Vrac	3330450055181	10
98.04348	Bouchon Ø32mm / 7120	Vrac	3330450055198	5
98.04349	Bouchon Ø40mm / 7120	Vrac	3330450055204	1
98.04504	Bouchon Ø50mm / 7120	Vrac	3330450055211	1

APPLIQUE (PLASSON)

Réf.	Désignation	Type Cdt.	Gencod	PCB
98.04350	Applique Ø25mm / 20x27 / 7750	Vrac	3330450053712	5

CLÉ DE SERRAGE (PLASSON)

Serrage des embouts PLASSON sur le tuyau.

Réf.	Désignation	Type Cdt.	Gencod	PCB
98.04272	Clé de serrage en alu pour raccords à compression de Ø16 à 40 mm	Vrac	3330450489405	5

NOUVEAUTE

VANNE A COMPRESSION (PLASSON)

Serrage des embouts PLASSON sur le tuyau.

Réf.	Désignation	Type Cdt.	Gencod	PCB
98.07096	Vanne à compression et taraudée ø 20mm / F15x21mm	Vrac	3330459870969	5
98.07098	Vanne à compression et taraudée ø 25mm / F20x27mm	Vrac	3330459870983	5
98.07099	Vanne à compression et taraudée ø 32mm / F26x34mm	Vrac	3330459870990	5

ROBINET COMPRESSION (PLASSON)

Robinet à soupape embouts à compression pour tuyau polyéthylène.

Réf.	Désignation	Type Cdt.	Gencod	PCB
98.04353	Robinet raccord compression Ø20mm / 3407	Vrac	3330450077961	5
98.04354	Robinet raccord compression Ø25mm / 3407	Vrac	3330450077978	5
98.04355	Robinet raccord compression Ø32mm / 3407	Vrac	3330450077985	5

VANNE BOISSEAU SPHÉRIQUE PLASSON (PLASSON)

Un côté raccord compression et un côté taraudé.

Réf.	Désignation	Type Cdt.	Gencod	PCB
98.04487	Robinet boisseau sphérique pour PE Ø20mm / F15x21	Vrac	3330450079859	5
98.04488	Robinet boisseau sphérique pour PE Ø25mm / F20x27	Vrac	3330450079866	5
98.04489	Robinet boisseau sphérique pour PE Ø32mm / F26x34	Vrac	3330450079873	5

RACCORD MÂLE (TECHNO)

Réf.	Désignation	Type Cdt.	Gencod	PCB
98.04431	Raccord mâle Ø25mm / 20x27	Vrac	3330450532460	10
98.04432	Raccord mâle Ø25mm / 26x34	Vrac	3330450532477	10
98.04433	Raccord mâle Ø32mm / 26x34	Vrac	3330450532484	10

RACCORD FEMELLE (TECHNO)

Réf.	Désignation	Type Cdt.	Gencod	PCB
98.04435	Raccord femelle Ø25mm / 20x27	Vrac	3330450532521	10
98.04436	Raccord femelle Ø25mm / 26x34	Vrac	3330450532538	10
98.04437	Raccord femelle Ø32mm / 26x34	Vrac	3330450532545	10

MANCHON ÉGAL (TECHNO)

Réf.	Désignation	Type Cdt.	Gencod	PCB
98.04440	Manchon Ø25mm	Vrac	3330450532613	10
98.04441	Manchon Ø32mm	Vrac	3330450532620	10

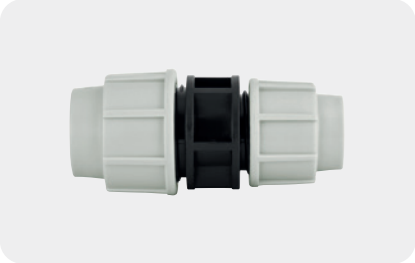

MANCHON RÉDUCTION (TECHNO)

Réf.	Désignation	Type Cdt.	Gencod	PCB
98.04443	Manchon réduit Ø32/25mm	Vrac	3330450532668	10

COUDE ÉGAL (TECHNO)

Réf.	Désignation	Type Cdt.	Gencod	PCB
98.04454	Coude égal Ø25mm	Vrac	3330450532859	10
98.04455	Coude égal Ø32mm	Vrac	3330450532866	10

COUDE MÂLE (TECHNO)

Réf.	Désignation	Type Cdt.	Gencod	PCB
98.04460	Coude mâle Ø25 mm / 20x27	Vrac	3330450532958	10
98.04461	Coude mâle Ø32 mm / 26x34	Vrac	3330450532965	10

COUDE FEMELLE (TECHNO)

Réf.	Désignation	Type Cdt.	Gencod	PCB
98.04457	Coude femelle Ø25mm / 20x27	Vrac	3330450532903	10
98.04458	Coude femelle Ø32mm / 26x34	Vrac	3330450532910	10

TÉ ÉGAL (TECHNO)

Réf.	Désignation	Type Cdt.	Gencod	PCB
98.04445	Té égal Ø25mm	Vrac	3330450532705	10
98.04446	Té égal Ø32mm	Vrac	3330450532712	10

TÉ MÂLE (TECHNO)

Réf.	Désignation	Type Cdt.	Gencod	PCB
98.04451	Té mâle Ø25mm / 20x27	Vrac	3330450532804	10
98.04452	Té mâle Ø32mm / 26x34	Vrac	3330450532811	10

TÉ FEMELLE (TECHNO)

Réf.	Désignation	Type Cdt.	Gencod	PCB
98.04448	Té femelle Ø25mm / 20x27	Vrac	3330450532750	10
98.04449	Té femelle Ø32mm / 26x34	Vrac	3330450532767	10

BOUCHON (TECHNO)

Réf.	Désignation	Type Cdt.	Gencod	PCB
98.04463	Bouchon Ø25mm	Vrac	3330450533009	10
98.04464	Bouchon Ø32mm	Vrac	3330450533016	10

APPLIQUE MURALE (TECHNO)

Réf.	Désignation	Type Cdt.	Gencod	PCB
98.04438	Applique plastique Ø25mm / 20x27	Vrac	3330450532583	10

RACCORD MÂLE (TECHNO)

Réf.	Désignation	Type Cdt.	Gencod	PCB
98.03684	Raccord mâle Ø25mm / 20x27	Vrac	3330450052869	5
98.03685	Raccord mâle Ø32mm / 26x34	Vrac	3330450052876	5

RACCORD FEMELLE (TECHNO)

Réf.	Désignation	Type Cdt.	Gencod	PCB
98.03687	Raccord femelle Ø25mm / 20x27	Vrac	3330450052814	5
98.03688	Raccord femelle Ø32mm / 26x34	Vrac	3330450052821	5

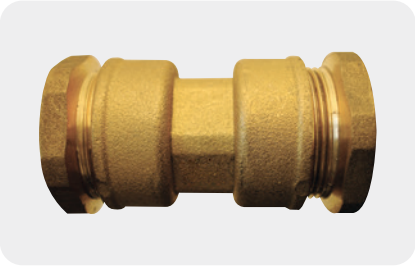

MANCHON (TECHNO)

Réf.	Désignation	Type Cdt.	Gencod	PCB
98.03690	Manchon Ø25mm	Vrac	3330450052715	5
98.03691	Manchon Ø32mm	Vrac	3330450052722	5

MANCHON LONG RÉPARATION (TECHNO)

Réf.	Désignation	Type Cdt.	Gencod	PCB
98.03693	Manchon long Ø25mm	Vrac	3330450539872	5

COUDE ÉGAL (TECHNO)

Réf.	Désignation	Type Cdt.	Gencod	PCB
98.03696	Coude Ø25mm	Vrac	3330450052517	5
98.03697	Coude Ø32mm	Vrac	3330450052524	5

COUDE MÂLE (TECHNO)

Réf.	Désignation	Type Cdt.	Gencod	PCB
98.03699	Coude mâle Ø25mm / M 20x27	Vrac	3330450052616	5

COUDE FEMELLE (TECHNO)

Réf.	Désignation	Type Cdt.	Gencod	PCB
98.03702	Coude femelle Ø25mm / F 20x27	Vrac	3330450052562	5

TÉ ÉGAL (TECHNO)

Réf.	Désignation	Type Cdt.	Gencod	PCB
98.03705	Té égal Ø25mm	Vrac	3330450052968	5
98.03706	Té égal Ø32mm	Vrac	3330450052975	5

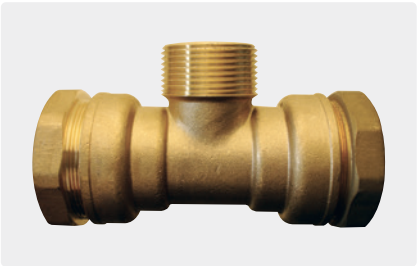

TÉ MÂLE (TECHNO)

Réf.	Désignation	Type Cdt.	Gencod	PCB
98.03708	Té mâle Ø25mm / M 20x27	Vrac	3330450053026	5

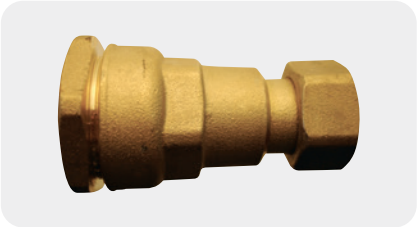

RACCORD FEMELLE ÉCROU TOURNANT (TECHNO)

Réf.	Désignation	Type Cdt.	Gencod	PCB
98.03713	Raccord écrou tournant Ø25mm / F 20x27	Vrac	3330450539841	5

APPLIQUE FEMELLE (TECHNO)

Réf.	Désignation	Type Cdt.	Gencod	PCB
98.03712	Applique Ø25mm / F 20x27	Vrac	3330450052425	5

ROBINET COMPTEUR (TECHNO)

Réf.	Désignation	Type Cdt.	Gencod	PCB
98.04478	Robinet compteur Ø25mm / F 20x27	Vrac	3330450539896	5