griglie per esterni vmgair16

GRIGLIE PER ESTERNI SERIE VMGAIR16

CARATTERISTICHE

Griglia di aspirazione/espulsione aria esterna, provvista di rete antiinsetto, ispezionabile.

Materiale di costruzione:
Lamiera zincata spessore 0,8 mm.

Colore:
Bianco RAL 9010 (verniciatura a polveri epossidiche).

Metodi di fissaggio:
Viti e tasselli Ø6x35 (a corredo). A corredo viene fornita anche una levetta per rimuovere il coperchio della griglia nel caso di ispezione e/o pulizia della rete antinsetto.

GRAFICO

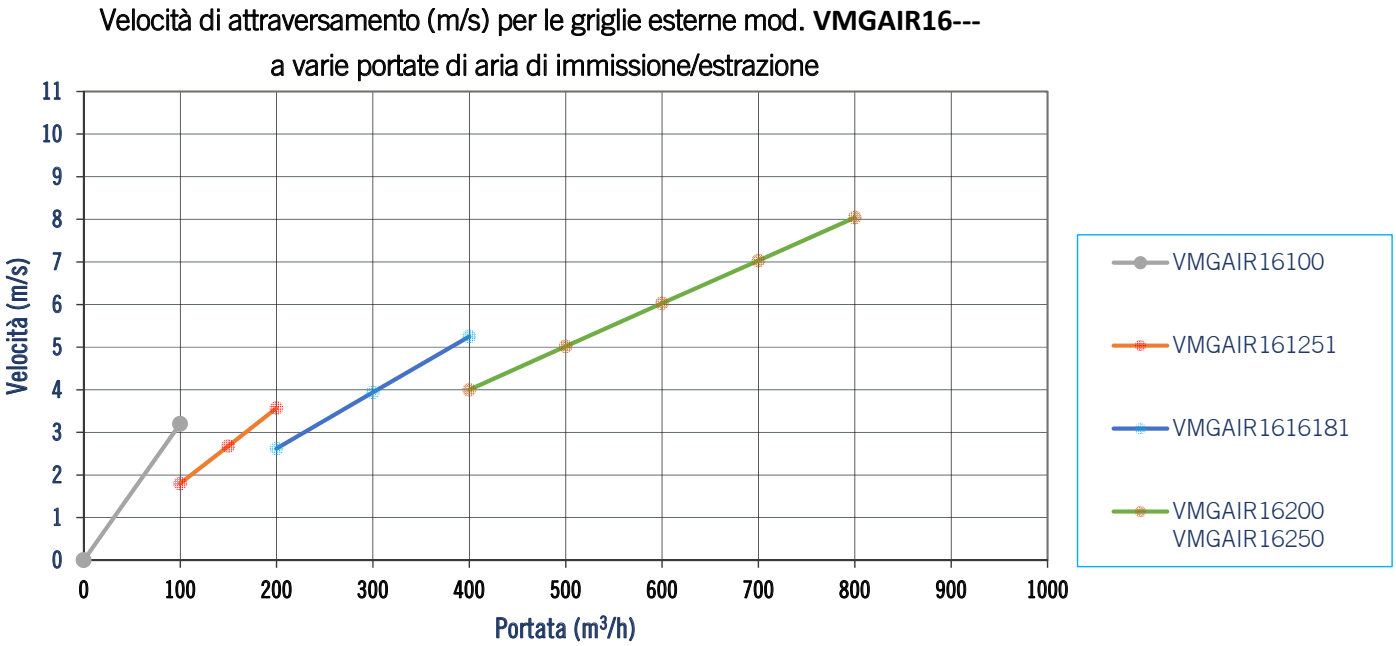

SPECIFICHE TECNICHE

Codice	Descrizione	Finitura
VMGAIR16100	Griglia VMGAIR16 metallica per esterni con attacco Ø100	RAL 9010
VMGAIR161251	Griglia VMGAIR16 metallica per esterni con attacco Ø125	RAL 9010
VMGAIR1616181	Griglia VMGAIR16 metallica per esterni con attacco Ø160 / Ø180	RAL 9010
VMGAIR16200	Griglia VMGAIR16 metallica per esterni con attacco Ø200	RAL 9010
VMGAIR16250	Griglia VMGAIR16 metallica per esterni con attacco Ø250	RAL 9010

DISEGNI DI PARTICOLARI DI UNA GRIGLIA VMGAIR16 (BASE, COPERCHIO ED ASSEMBLATA)

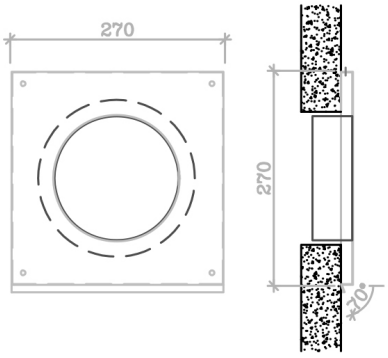

Disegno della “base” della griglia, dotata di gocciolatoio, fissata su parete esterna

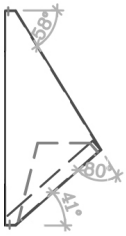

Disegno in sezione del “coperchio” o “corpo” della griglia, da fissare a incastro sulla base

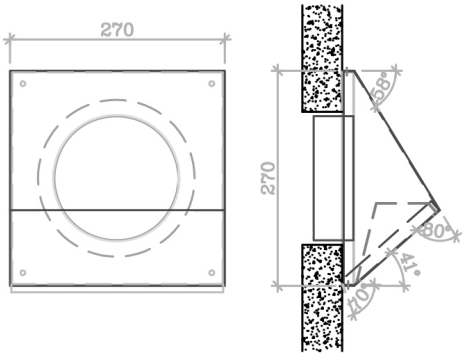

Disegno della griglia completa di base + coperchio (rimovibile) installati a muro

DIMENSIONALI

Griglia esterna VMGAIR16 168x168 mm per **ø100** in lamiera zincata verniciata bianca RAL9010 - VMGAIR16100

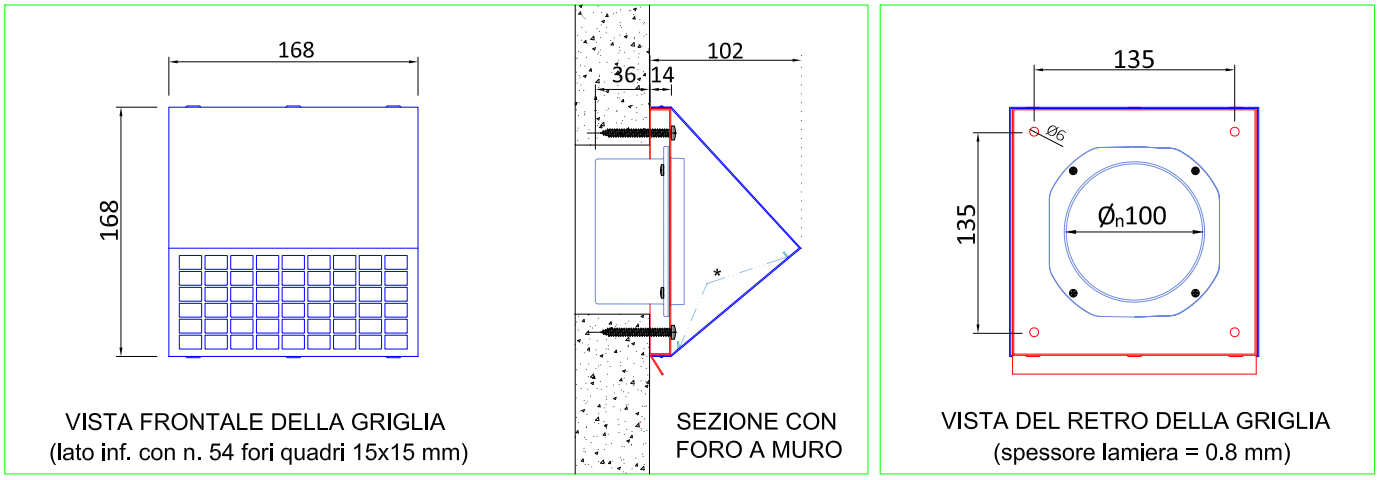

* rete metallica di colore bianco per insetto grosso

Griglia esterna VMGAIR16 230x230 mm per **ø125** in lamiera zincata verniciata bianca RAL9010 - VMGAIR161251

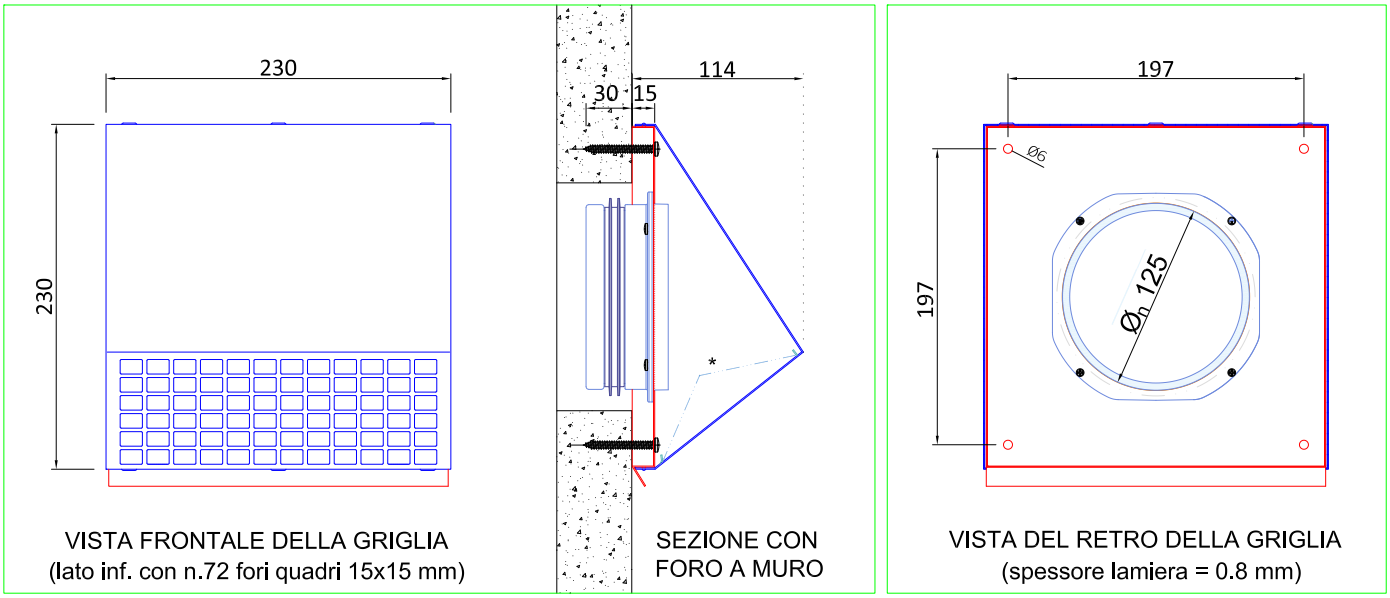

* rete metallica di colore bianco per insetto grosso

Griglia esterna VMGAIR16 270x270 mm per **ø160** (o **ø180**) in lamiera zincata verniciata bianca RAL9010 - VMGAIR1616181

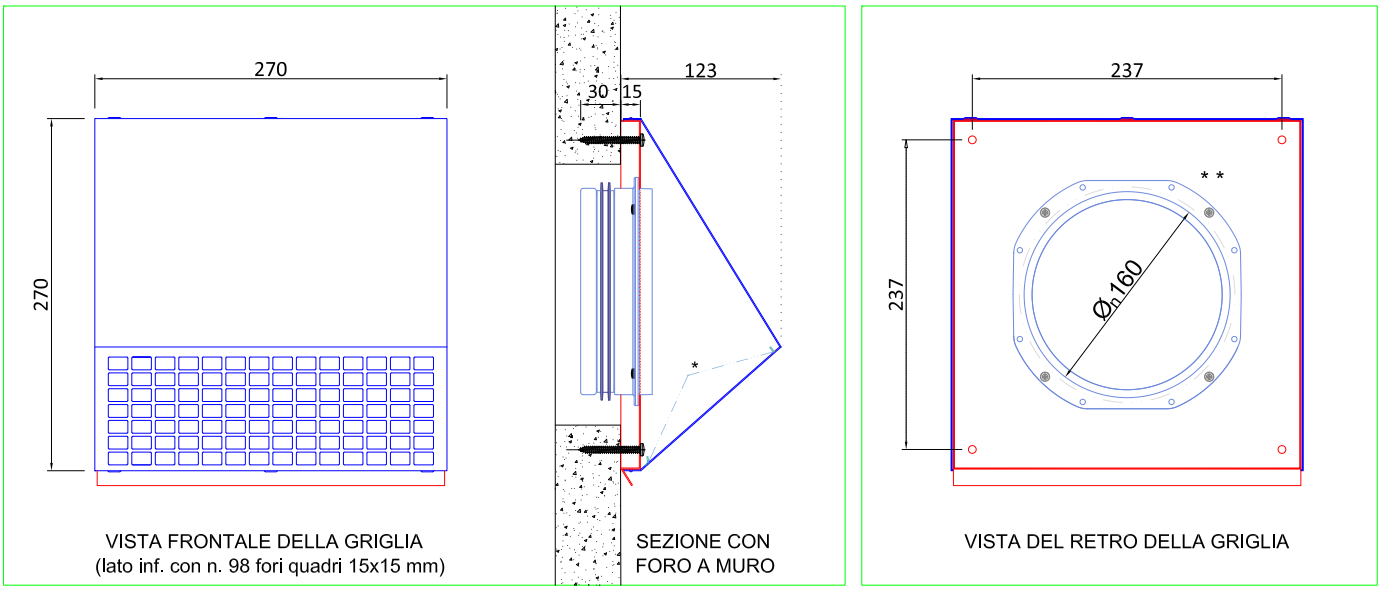

* rete metallica di colore bianco per insetto grosso

* * il collare Ø160 è corredato di sovraspessore di 10 mm in PE espanso per utilizzo eventuale come Ø180

Griglia esterna VMGAIR16 300x300 mm per **ø200** in lamiera zincata verniciata bianca RAL9010 - VMGAIR16200

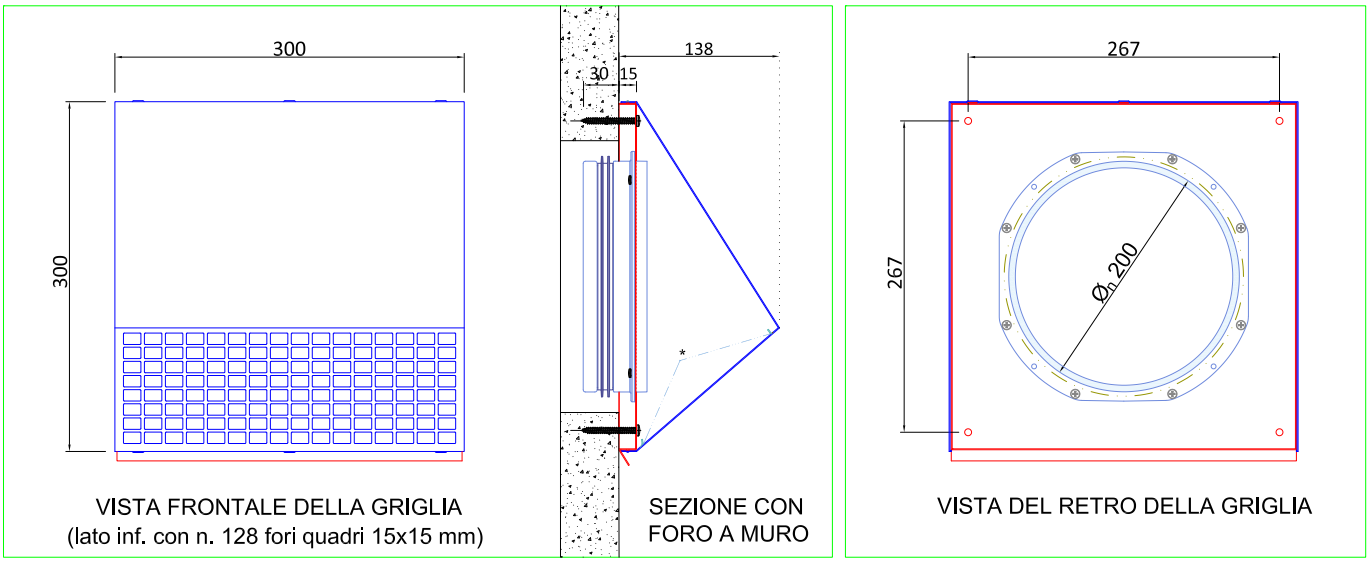

* rete metallica di colore bianco per insetto grosso

Griglia esterna VMGAIR16 300x300 mm per **ø250** in lamiera zincata verniciata bianca RAL9010 - VMGAIR16250

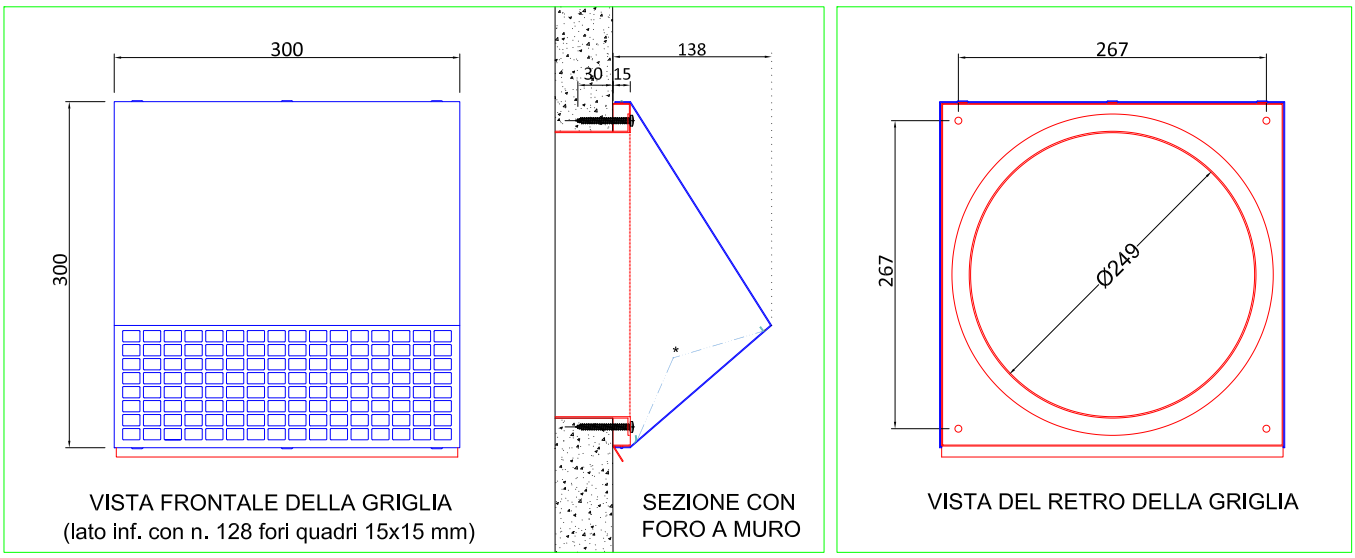

* rete metallica di colore bianco per insetto grosso

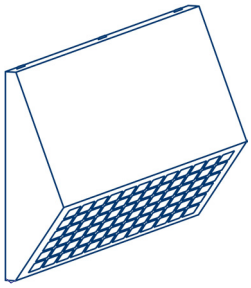

Assonometria della griglia VMGAIR161251

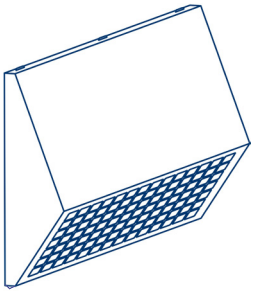

Assonometria della griglia VMGAIR1616181

REV 11/2024

fitt agix®

Airplast srl società con unico socio - società del Gruppo FITT
Sede legale: Via Piave 8, 36066 Sandrigo (VI) - Italy
Unità produttiva: Via Aldo Moro 10, 36060 Pianezze (VI) - Italy
Tel: +39 0424 17 54 519 / info@airplast.it
airplast.it

Partita IVA 03157090238, Codice Fiscale 02493560243
Registro Imprese VI 02493560243 REA VI 379338
Capitale sociale €10.500,00 i.v.
Airplast srl - Società soggetta a direzione
e coordinamento di FITT S.p.A. – Codice Fiscale n. 00162620249